OPTIMUM®
MASCHINEN - GERMANY

Betriebsanleitung

Version 1.0

Sicherheit

Technische Daten

Lieferumfang

Bedienung

Ausdreh-Ausbohrkopf

ISO 30, BT 30 3352127

ISO 30, BT 30 3352128

ISO 30, BT 30 3352129

1 Sicherheit

Beachten Sie die Sicherheitshinweise Ihrer Werkzeugmaschine.

Der Spindelschutz an Ihrer Werkzeugmaschine muss geschlossen sein.

1.1 Gefahren-Klassifizierung

Wir teilen die Sicherheitshinweise in verschiedene Stufen ein. Die untenstehende Tabelle gibt Ihnen eine Übersicht über die Zuordnung von Symbolen (Piktogrammen) und Signalwörtern zu der konkreten Gefahr und den (möglichen) Folgen.

Piktogramm	Signalwort	Definition/Folgen
	GEFAHR!	Unmittelbare Gefährlichkeit, die zu einer ernsten Verletzung von Personen oder zum Tode führen wird.
	WARNUNG!	Risiko: eine Gefährlichkeit könnte zu einer ernsten Verletzung von Personen oder zum Tode führen.
	VORSICHT!	Gefährlichkeit oder unsichere Verfahrensweise, die zu einer Verletzung von Personen oder einem Eigentumsschaden führen könnte.
	ACHTUNG!	Situation, die zu einer Beschädigung des Werkzeugs oder Ihrer Maschine, des Produkts sowie zu sonstigen Schäden führen könnte. Kein Verletzungsrisiko für Personen.
	Information	Anwendungstips und andere wichtige/nützliche Informationen und Hinweise. Keine gefährlichen oder schadenbringenden Folgen für Personen oder Sachen.

WARNUNG!

Das Überschreiten der zulässigen Drehzahl des Ausdreh-Ausbohrkopfes kann zum Lösen des Bohrstangen-Auslegers in der Klemmbefestigung führen. Der Bohrstangen-Ausleger kann Ihnen entgegen fliegen und die Schutzeinrichtung an Ihrer Werkzeugmaschine durchschlagen.

WARNUNG!

Stoppen Sie die Werkzeugmaschine sofort, wenn merkliche Schwingungen durch Schwingungsüberlagerung von Werkzeug mit der Werkzeugmaschine auftreten. Reduzieren Sie zuerst die Drehzahl an der Werkzeugmaschine vor dem Wiedereinschalten.

VORSICHT!

Reduzieren Sie den Vorschub, oder erhöhen Sie die Drehzahl wenn Rattermarken auf der Oberfläche der bearbeiteten Bohrung entstehen.

VORSICHT!

Je länger die verwendete Bohrstange in Verbindung mit dem zu fertigenden Durchmesser ist, desto geringer ist mögliche bearbeitbare Festigkeitseigenschaft des Werkstoffs.

boring-head_3352127-3352128-3352129_DE.fm

2 Technische Daten

Maximal zulässige Drehzahl [1/min]	1600
Durchmesser Einsatzbereich [mm]	8 - 280
Maximale zulässige Ausladung des Schlittens aus der Führung [mm]	28
Skalierung zur Verstellung des Schlittens im Durchmesser. Ein Teilstrich entspricht 0,005mm Verstellweg. Im Durchmesser entspricht dies 0,01mm. Die Verstellung erfolgt mit einem Innensechskantschlüssel.	Mikrometer Verstellung
Spindelaufnahme (3352127)	Steilkegel BT30 (ISO 30)
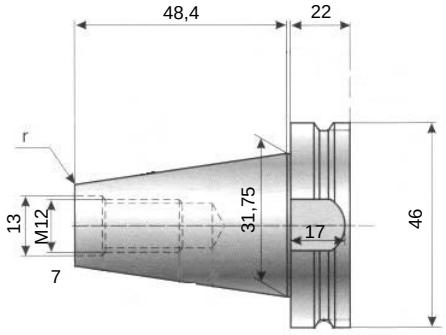	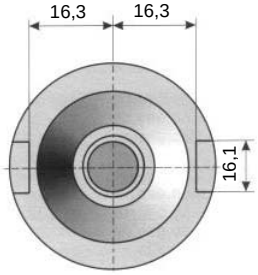
Spindelaufnahme (3352128)	Steilkegel BT40 (ISO 40)
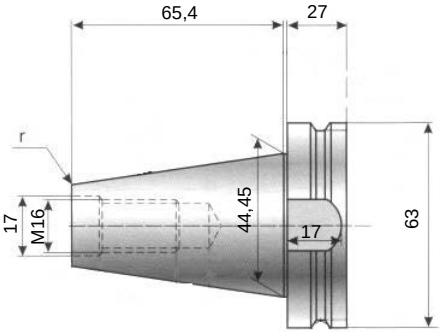	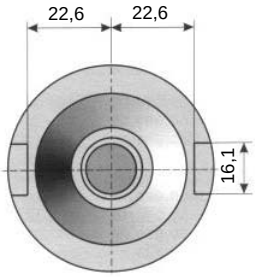
Spindelaufnahme (3352129)	Steilkegel BT50 (ISO 50)
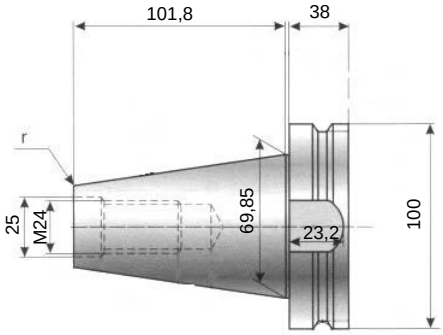	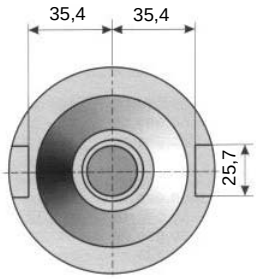

boring-head_3352127-3352128-3352129_DE.fm

3 Lieferumfang

- 1 Stck. Ausdreh-Ausbohrkopf (1)
- 1 Stck. Bohrstangen-Ausleger (2)
- 1 Stck. Gewindeeinsatz zur Verwendung an Werkzeugmaschinen mit Anzugsstange (3). Der Gewindeeinsatz wird in den Kegel eingeschraubt.
- 8 Stck. Bohrstangen

3.1 Bohrstangen

VORSICHT!

Die Bohrstangen dürfen nicht ohne aufgeschraubte Schneidplatten betrieben werden.

INFORMATION

Die abgebildeten Schneidplatten auf den Bohrstangen gehören nicht zum Lieferumfang. Passende Schneidplatten finden Sie auch in unserem Hauptkatalog.

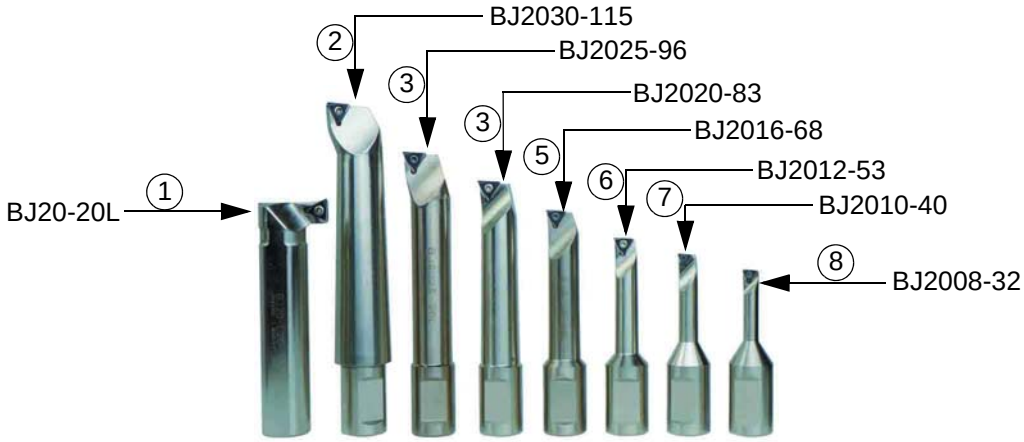

Verwendbare Größe von Wendeschneidplatten				
Bohrstange Nr.	S	D	L	
1	1,59	2,2	6,9	
2				
3				
4				
5	2,38	2,8	9,6	
6			9,6	
7	3,18	3,4	11	
8			11	

boring-head_3352127-3352128-3352129_DE.fm

4 Bedienung

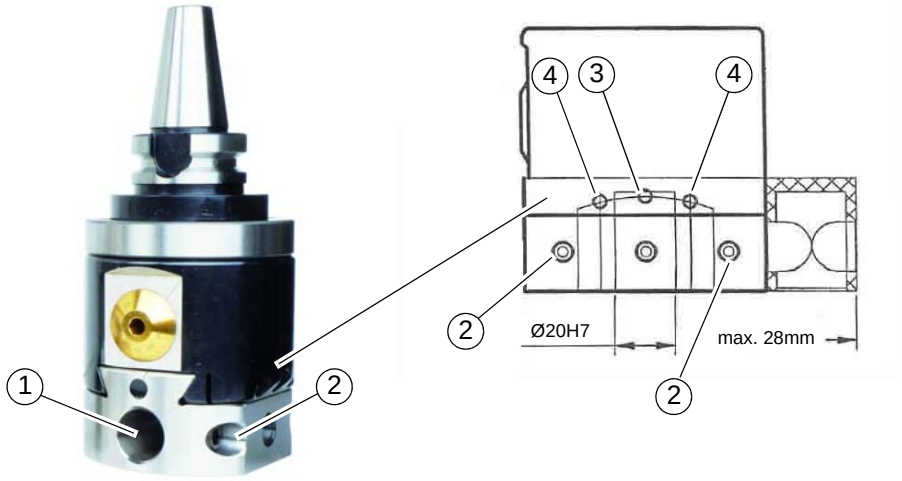

1	Aufnahmebohrung für Bohrstangen-Ausleger
2	Klemmschrauben für Bohrstangen-Ausleger
3	Klemmschraube Schlitten. Diese Klemmschraube nach jeder Nachstellung des Schlittens mit der Mikrometerschraube wieder fest klemmen.
4	Klemmschraube zur Führung des Schlittens

boring-head_3352127-3352128-3352129_DE.fm